AVIBRO®

Made in Turkey

AVM-D 800/75

3 Faz - Phase / 12 Kutup - Poles / 230*460 V / 60 Hz

Elektriksel Özellikler / Electrical Features

Faz / Phase	Devir / Rpm	Frekans / Frequency (Hz)	Giriş Voltajı / Input Voltage	Giriş Gücü / Input Power	Giriş Akımı / Input Current	Güç Faktörü / Power Factor	Ia / In
3	750	60	230*460 V	500 W	▲1,55 Y 1,70	80 %	3,11

Teknik Özellikler / Technical Features

Santrifüj Kuvveti / Centrifugal Force (Kg/F)	852 Kg/F (8,36 kN)
Statik Moment / Statical Moment (Kg*mm)	1355,0 Kgmm
Gres Tipi / Type of Grease	-
Ömür Boyu Gres / Grease for Life	Evet / Yes
Montaj Cıvatası / Mounting Bolt	M17
Kablo Rakoru / Cable Gland	M20x1,5
Ağırlık / Weight (Kg)	63,0
Gövde Tipi / Frame Size	51A

Rulmanlar / Bearings

Rulman Tipi / Bearing Type	6308 2RS

Çizim Drawing — Gövde Ölçüleri - Overall Dimensions (mm)

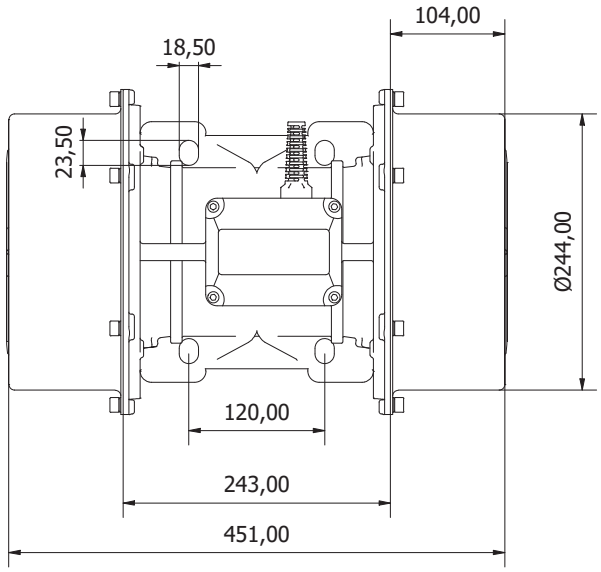

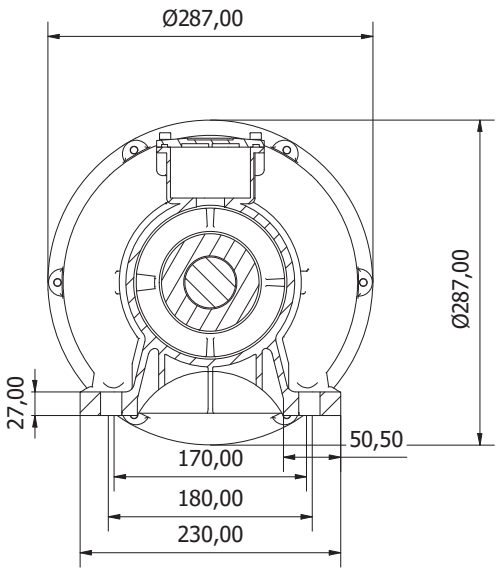



ATEX II 2D Ex tb IIIC T120°C Db,IP66
T.amb -20/+50°C